OBSERVAÇÃO IMPORTANTE

O SISTEMA DE AUTOMAÇÃO DAS BOMBAS SERÁ EXECUTADO DE TAL MANEIRA QUE EM CASO DE DEFEITO NA BOMBA PRINCIPAL A BOMBA DE RESERVA ENTRARÁ AUTOMATICAMENTE.CONFORME DETALHE DE PRESSURIZAÇÃO E DIAGRAMA DE AUTOMATISMO DO QUADRO ELÉTRICO.

1 - BOMBA PRINCIPAL
- CONJUNTO DE MOTOR BOMBA TRIFASICO
  380V, 1750RPM – 60Hz
  VAZAO = 26.400 l/h
  POTENCIA = 5,0CV
  POTENCIA = 5,0CV
  MODELO CFJ-9 DARKA OU EQUIVALENTE

1 - BOMBA RESERVA
- CONJUNTO DE MOTOR BOMBA TRIFASICO
  380V, 1750RPM – 60Hz
  VAZAO = 26.400 l/h
  POTENCIA = 5,0CV
  POTENCIA = 5,0CV
  MODELO CFJ-9 DARKA OU EQUIVALENTE

4 - VALVULA DE RETENCAO TIPO PORTINHOLA CODIGO 39 BARCELO

5 - REGISTRO GAVETA CORPO DE BRONZE ROSCA BSP

7 - UNIAO ASSENTO CONICO DE BRONZE CL. 10 . ROSCA BSP

8 - REGISTRO GAVETA CORPO DE BRONZE , ROSCA BSP.

9 - MANOMETRO

10 - PAINEL DE COMANDO DAS ELETROBOMBAS

11 - CILINDRO DE PRESSAO-11-15 JACUZZI

12 - PRESSOSTATOS
- 1 - BOMBA PRINCIPAL-LIGA/DESLIGA
- 1 - BOMBA RESERVA-LIGA/DESLIGA

LEGENDA :

1 – MANOMETRO ESCALA 0-100
2 – TUBO TROMBETA AÇO CARBONO #1/2"
3 – PROTETOR PARA MANOMETRO #1/2"
4 – PRESSOSTATO LIGA BOMBA PRINCIPAL
- A 2,4Kg/Cm2 MOD. 3MD – A 35 TELEMECANIQUE
- LIGA COM 30 PSI
- DESLIGA COM 42 PSI
5 – PRESSOSTATO LIGA BOMBA RESERVA
- A 2,4Kg/Cm2 MOD. 3MD – A 35 TELEMECANIQUE
- LIGA COM 40 PSI
- DESLIGA COM 45 PSI
6 – REGISTRO GLOBO ABERTO #3/4"
7 – REGISTRO GLOBO FECHADO #3/4"
8 – REGISTRO DE GAVETA #3/4"
9 – TE 90 X #3/4"
10 – TE DE REDUCAO 90°x3/4"x#1/2"
11 – NIPLE FERRO GALVANIZADO #3/4"
12 – TUBO FERRO GALVANIZADO #3/4"
13 – TANQUE DE PRESSÃO YELLOW JET Y-36 JACUZZI CAPACIDADE 36 LITROS
14 – LUVA DE FERRO GALVANIZADO #3/4"
15 – COTOVELO 90° #3/4"

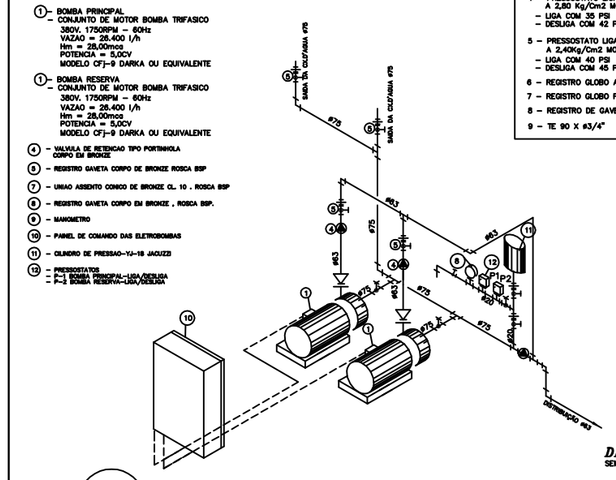

D-1 DETALHE DA BOMBA DE INCÊNDIO
SEM ESCALA

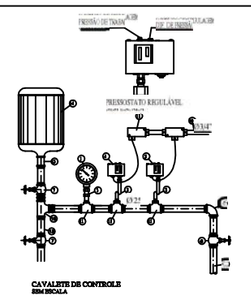

DETALHE DO SISTEMA DE PRESSURIZAÇÃO DAS BOMBAS
SEM ESCALA

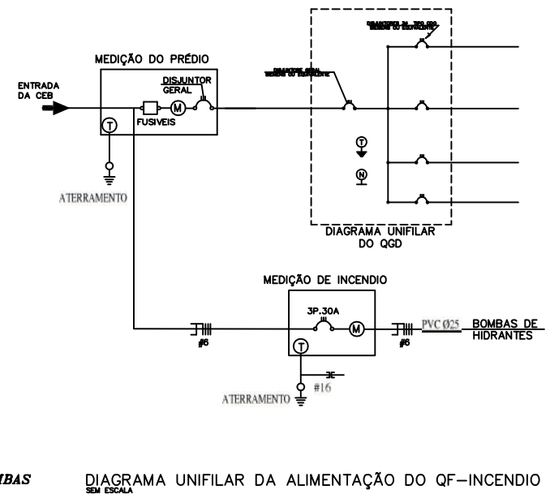

DIAGRAMA UNIFILAR DA ALIMENTAÇÃO DO QF-INCENDIO
SEM ESCALA

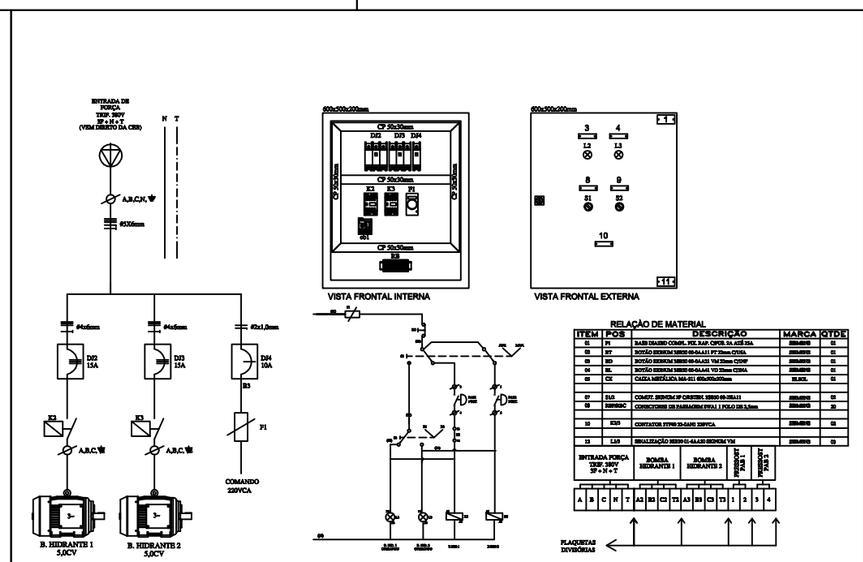

RELAÇÃO DE MATERIAL

ITEM	POS	DESCRIÇÃO	MARCA	QTDE
01	P1	BAR.COLUNA CONM. TIP. BJF CP05 TS. ACE EN.	EBAUCHE	01
02	CF	BOTÃO SEMENA SBB9-BA.441 PT.Verde CONL.	EBAUCHE	01
03	RD	BOTÃO SEMENA SBB9-BA.441 Vermelho CONP	EBAUCHE	01
04	RL	BOTÃO SEMENA SBB9-BA.441 Vermelho CONL.	EBAUCHE	01
05	CS	CHAVE MERTLLIN MA-01 40x50x50mm	BLACK.	01
07	RA	CONATT SEMENA-CP CONTRA SBB9-BA.0441	EBAUCHE	01
08	SEMENA	CONNECTORES DE SUBMARINO ERLA 1.5Ø.Ø2.5Ø.5mm	EBAUCHE	01
12	KS3	CONTATOR STMM-D.3.001 SEMELA	EBAUCHE	01
13	LJ2	SINALIZAÇÃO SEMENA-BA.0.00 SEMENA TIP.	EBAUCHE	01

DIAGRAMA GERAL DE COMANDO DO QUADRO DE BOMBAS DE INCÊNDIO AUTOMÁTICO

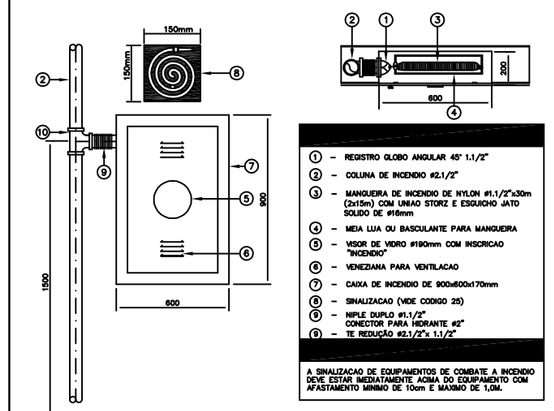

① – REGISTRO GLOBO ANGULAR 45° 1.1/2"
② – COLUNA DE INCENDIO #2.1/2"
③ – MANGUEIRA DE INCENDIO DE NYLON #1.1/2"x30m (2x15m) COM UNIAO STORZ E ESGUICHO JATO SOLIDO DE #16mm
④ – MEIA LUA OU BASCULANTE PARA MANGUEIRA
⑤ – VIDOR DE VIDRO #190mm COM INSCRICAO "INCENDIO"
⑥ – VENEZIANA PARA VENTILACAO
⑦ – CAIXA DE INCENDIO DE 900x600x170mm
⑧ – SINALIZACAO (VIDE CODIGO 25)
⑨ – NIPLE DUPLO #1.1/2"
CONECTOR PARA MEIRANTE #2"
⑩ – TE REDUÇÃO #2.1/2"x 1.1/2"

A SINALIZACAO DE EQUIPAMENTOS DE COMBATE A INCENDIO DEVE ESTAR IMEDIATAMENTE ACIMA DO EQUIPAMENTO COM AFASTAMENTO MINIMO DE 10cm E MAXIMO DE 1,0M.

D-2 DETALHE DA CAIXA DE INCENDIO MANG.=30,00 M
COTAS EM MILIMETROS
SEM ESCALA

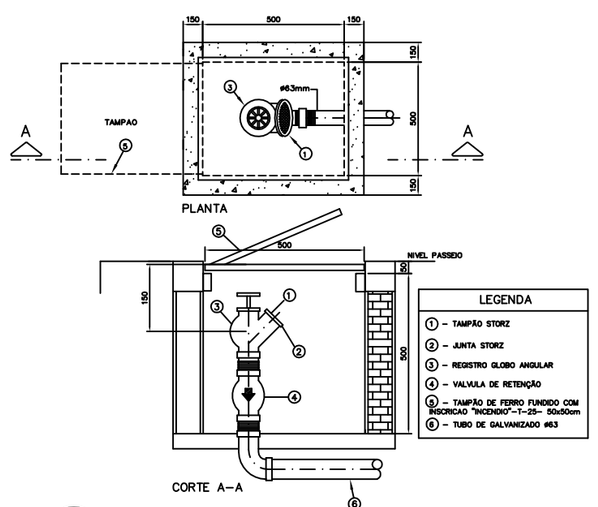

LEGENDA

① – TAMPÃO STORZ
② – JUNTA STORZ
③ – REGISTRO GLOBO ANGULAR
④ – VALVULA DE RETENÇÃO
⑤ – TAMPÃO DE FERRO FUNDIDO COM INSCRICAO "INCENDIO"-1-25- 50x50cm
⑥ – TUBO DE GALVANIZADO #63

D-3 CAIXA DE PASSEIO COM REGISTRO E VALVULA DE RETENCAO
COTAS EM MILIMETROS
SEM ESCALA

LEGENDA

① PAREDE DE ALVENARIA OU CONCRETO
② BUCHA TIPO SRS 590-8 SISA
③ SUPORTE
④ PARAFUSO CABECA REDONDA ROSCA SOBERBIA SRS 520-8 SISA
⑤ EXTINTOR PORTATIL
⑥ SINALIZACAO (VIDE CODIGO 23)

OBSERVACAO

A SINALIZACAO DE EQUIPAMENTOS DE COMBATE A INCENDIO DEVE ESTAR IMEDIATAMENTE ACIMA DO EQUIPAMENTO COM AFASTAMENTO MINIMO DE 10cm E MAXIMO DE 1,0M.

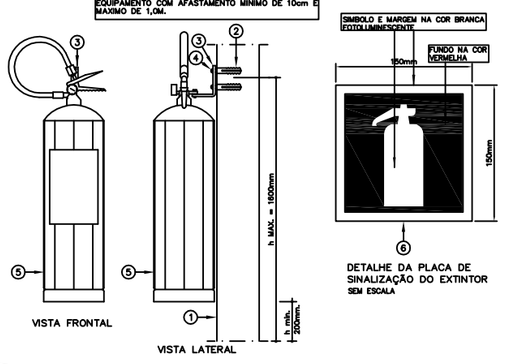

D-4 DETALHE DO EXTINTOR DE INCENDIO
COTAS EM MILIMETROS
SEM ESCALA

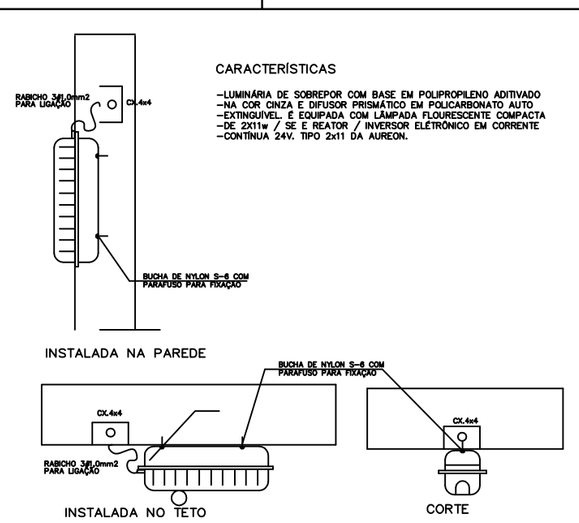

CARACTERÍSTICAS

-LUMINÁRIA DE SOBREPOR COM BASE EM POLIPROPILENO ADITIVADO
-NA COR CINZA E DIFUSOR PRISMÁTICO EM POLICARBONATO AUTO
-EXTINGUÍVEL. E EQUIPADA COM LÂMPADA FLOURESCENTE COMPACTA
-DC 2X11w / 3Z E REATOR / INVERSOR ELETRÔNICO EM CORRENTE
-CONTINUA 24V. TIPO 2x11 DA AUREON.

D-5 DETALHE DA LUMINÁRIA DE EMERGENCIA
SEM ESCALA

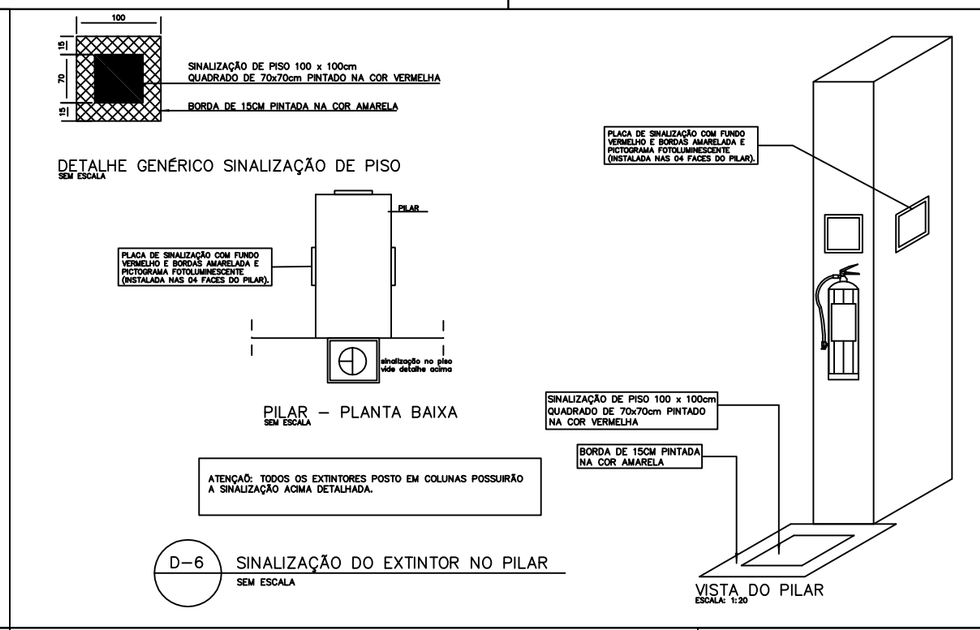

D-6 SINALIZAÇÃO DO EXTINTOR NO PILAR
SEM ESCALA

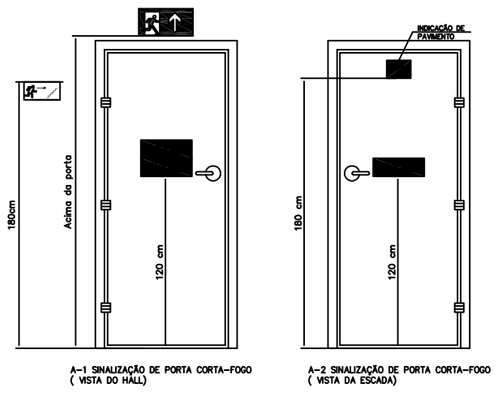

PORTA CORTA FOGO DE 80 x 210cm TIPO P120 COM RESISTENCIA DE 2 HORAS DE FOGO.

D-7 DETALHE DA PORTA CORTA FOGO
SEM ESCALA

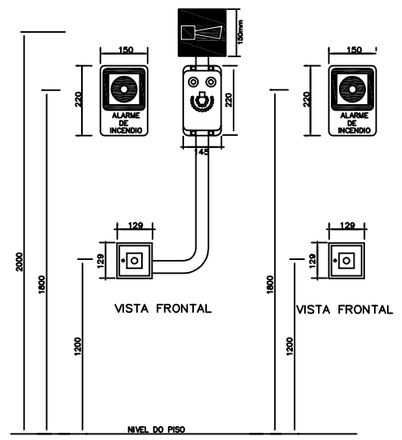

D-8 DETALHE DA SINALIZAÇÃO DO ACIONADOR MANUAL E ALARME AUDIO VISUAL
SEM ESCALA

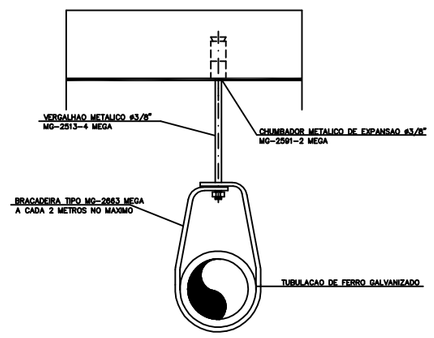

D-9 DETALHE GENÉRICO DA FIXAÇÃO DO TUBO UNICO

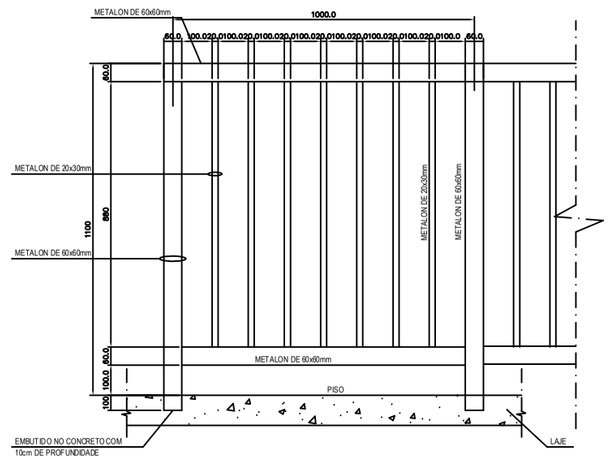

DETALHE TÍPICO DO GUARDA CORPO TIPO GRADIL DE 110 CM
ESCALA 1:10

DIAMETRO DA TUBULACAO	X (m)
#65	2,50
#80	2,50
#100	3,00

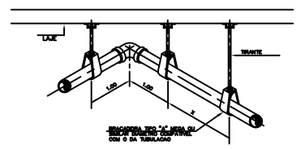

DETALHE DE FIXACAO DE TUBOS NA LAJE DE TETO
SEM ESCALA

PARA LEGENDAS E NOTAS VIDE DESENHO INC-13/13

N.o	DATA	MODIFICAÇÕES	N.o	VISTO
4	20/11/2013	REVISÃO ACERTO DO DETALJE DA PGF		
3	09/08/2013	REVISÃO ATENDENDO EXIGENCIAS DO CBMDF DESPACHO N°504-2013 EX/NH CORRIGIR DIMENSÕES DA CAIXA DO REG.PASSEIO		
2	09/10/2012	REVISÃO-ATENDENDO ATA DE COMPATIBILIZAÇÃO DA REUNIÃO DE 18/09/2012		
1	ABR/2012	REVISÃO GERAL COM SUBSTITUIÇÃO DA ARQUITETURA, UTILIZANDO A ARQUITETURA DE 12/03/12		
0	SET/2011	EMISSÃO		

N.Taffner Projetos de Instalações Ltda

SIA trecho 3 lote 625/695 bloco C sala 221
e-mail: ntaffner@globo.com
Telefone (61) 3234-5570

SETOR:	SETOR RESIDENCIAL INDÚSTRIA E ABASTECIMENTO - GUARA II
ENDEREÇO:	AREA ESPECIAL 04 LOTE L
PROPRIETARIO:	ANTARES ENGENHARIA LTDA
AUTOR DO PROJETO:	N.TAFFNER PROJETOS DE INSTALAÇÕES LTDA
RESPONSÁVEL TÉCNICO:	

O PROPRIETÁRIO:

O AUTOR DO PROJETO: CREA: 4615/D-DF

O RESPONSÁVEL TÉCNICO: CREA:

CBMDF | CREA | DRLFO

RESIDENCIAL COSMOPOLITAN
PROJETO DE INSTALAÇÕES
INSTALAÇÃO DE INCÊNDIO E SINALIZAÇÃO DE ROTA DE FUGA
PLANTA DE DETALHES

DESENHO Nº: INC-12/13

DESENHO:	ESCALA:	DATA:	ARQUIVO:
N.TAFFNER/MARCELO	INDICADA	JUN/2011	NT-18-2011-GENT-INC-12-R04-DET

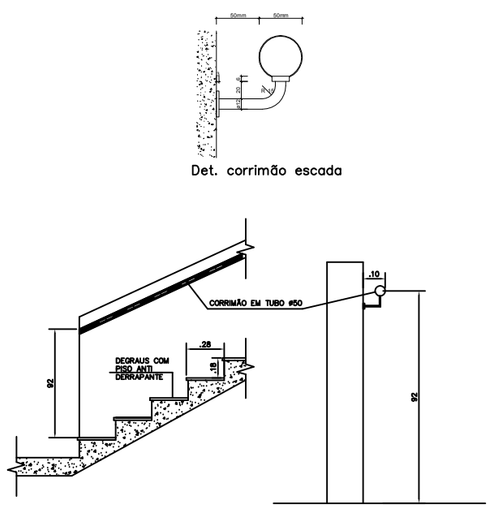

DETALHES DEGRAUS
sem escala

DETALHE DO CORRIMÃO
sem escala

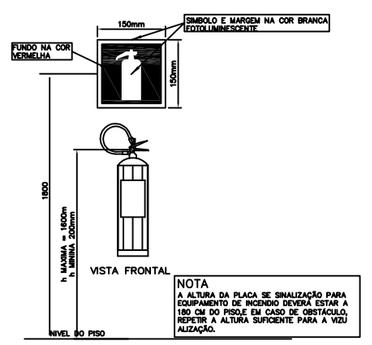

NOTA
A ALTURA DA PLACA DE SINALIZAÇÃO PARA EQUIPAMENTO DE INCÊNDIO DEVERÁ ESTAR A 1M OU DO PISOLE EM CASO DE OBSTÁCULO, REPETIR A ALTURA SUFICIENTE PARA A VIZU ALIZAÇÃO.

DETALHE DA SINALIZAÇÃO DOS EXTINTORES
COTAS EM MILIMETROS
SEM ESCALA

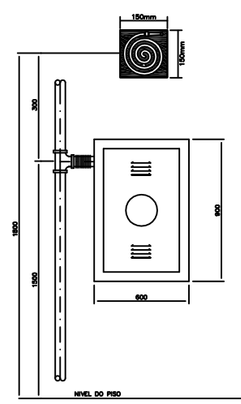

DETALHE DA SINALIZAÇÃO DE HIDRANTES
SEM ESCALA

PORTA CORTA FOGO DE 80 x 210cm TIPO P120 COM RESISTENCIA DE 2 HORAS DE FOGO.

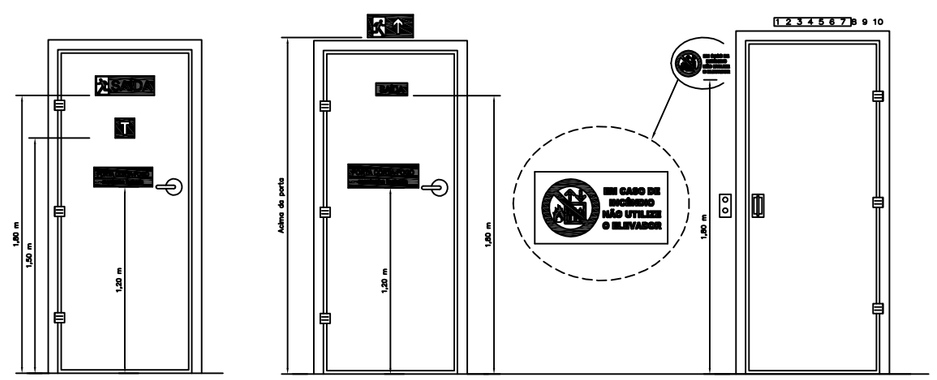

SINALIZAÇÃO DE PORTA CORTA-FOGO NO TERREO
SEM ESCALA

SINALIZAÇÃO DE PORTA CORTA-FOGO DA ESCADA DE EMERGENCIA (VISTA DO HALL)
SEM ESCALA

SINALIZAÇÃO DE ELEVADORES
SEM ESCALA